de en fr

EQUIPMENT VIGOR®

V6029-6.0

Betriebsanleitung

Flaschen-Wagenheber 6 t

Operating instructions

Bottle jack 6 t

Mode d'emploi

Cric bouteille 6 t

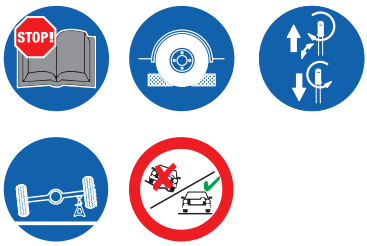



V6029-6.0 BA II

www.vigor-equipment.com

VIGOR GmbH | Am Langen Siepen 13-15 | 42857 Remscheid | GERMANY

de Inhaltsverzeichnis

1) Zu Ihrer Information
Allgemeine Informationen ..... **Seite 3**
Symbolerklärung ..... **Seite 3**
2) Zu Ihrer Sicherheit ..... **Seite 4**
Bestimmungsgemäße Verwendung ..... **Seite 4**
3) Aufbau und Funktion ..... **Seite 5**
Aufbau ..... **Seite 5**
Montage ..... **Seite 5**
Anheben ..... **Seite 5**
Absenken ..... **Seite 6**
Wartung ..... **Seite 6**
Öl prüfen und nachfüllen ..... **Seite 6**
Schmierung und Reinigung ..... **Seite 6**
Entlüftungsverfahren ..... **Seite 7**
Beschädigtes Gerät ..... **Seite 7**
Veränderungen ..... **Seite 7**
Zubehör und Adapter ..... **Seite 7**
Inspektion ..... **Seite 7**
Lagerung ..... **Seite 8**
Fehlersuche ..... **Seite 8**
Explosionszeichnung & Ersatzteilnummern ..... **Seite 9**

en Table of contents

1) For your information
General information ..... **Page 10**
Explanation of symbols ..... **Page 10**
2) For your safety ..... **Page 11**
Intended use ..... **Page 11**
3) Design and function ..... **Page 12**
Design ..... **Page 12**
Installation ..... **Page 12**
Lifting ..... **Page 12**
Lowering ..... **Page 13**
Maintenance ..... **Page 13**
Checking and refilling oil ..... **Page 13**
Lubrication and cleaning ..... **Page 13**
Bleed procedure ..... **Page 14**
Damaged device ..... **Page 14**
Changes ..... **Page 14**
Accessories and adapter ..... **Page 14**
Inspection ..... **Page 14**
Storage ..... **Page 15**
Troubleshooting ..... **Page 15**
Exploded view & spare part numbers ..... **Page 16**

fr Sommaire

1) Pour votre information
Informations générales ..... **Page 17**
Explication des symboles ..... **Page 17**
2) Pour votre sécurité ..... **Page 18**
Utilisation conforme aux instructions ..... **Page 18**
3) Design et fonctionnement ..... **Page 19**
Design ..... **Page 20**
Montage ..... **Page 20**
Levage ..... **Page 20**
Abaissement ..... **Page 21**
Entretien ..... **Page 21**
Contrôler l'huile et effectuer le remplissage d'appoint ..... **Page 21**
Graissage et nettoyage ..... **Page 21**
Procédure de purge ..... **Page 22**
Appareil endommagé ..... **Page 22**
Modifications ..... **Page 22**
Accessoires et adaptateurs ..... **Page 22**
Inspection ..... **Page 22**
Stockage ..... **Page 23**
Dépannage ..... **Page 23**
Vue éclatée et numéros des pièces de rechange ..... **Page 24**

VIGOR GmbH • Am Langen Siepen 13-15 • 42857 Remscheid • GERMANY
☎ +49 (0) 21 91 / 97 95 • e-mail info@vigor-equipment.com • www. vigor-equipment.com



Allgemeine Informationen

- Bitte stellen Sie sicher, dass der Benutzer dieses Werkzeugs die vorliegende Betriebsanleitung vor der ersten Inbetriebnahme gründlich durchgelesen und verstanden hat.
- Diese Betriebsanleitung enthält wichtige Hinweise, die zum sicheren und störungsfreien Betrieb Ihres VIGOR-Werkzeuges erforderlich sind.
- Zum bestimmungsgemäßen Gebrauch des Werkzeuges gehört die vollständige Beachtung aller Sicherheitshinweise und Informationen in dieser Betriebsanleitung.
- Bewahren Sie deshalb diese Betriebsanleitung immer bei Ihrem VIGOR-Werkzeug auf.
- Dieses Werkzeug wurde für bestimmte Anwendungen entwickelt. VIGOR weist ausdrücklich darauf hin, dass dieses Werkzeug nicht verändert und/oder in einer Weise eingesetzt werden darf, die nicht seinem vorgesehenen Verwendungszweck entspricht.
- Für Verletzungen und Schäden, die aus unsachgemäßer, zweckentfremdeter und nicht bestimmungsgemäßer Anwendung bzw. Zuwiderhandlung gegen die Sicherheitsvorschriften resultieren, übernimmt VIGOR keine Haftung oder Gewährleistung.
- Darüber hinaus sind die für den Einsatzbereich des Werkzeugs geltenden Unfallverhütungsvorschriften und allgemeinen Sicherheitsbestimmungen einzuhalten.

Symbolerklärung

ACHTUNG: Schenken Sie diesen Symbolen höchste Aufmerksamkeit!

BETRIEBSANLEITUNG LESEN!



Der Betreiber ist verpflichtet die Betriebsanleitung zu beachten und alle Anwender des Werkzeugs gemäß der Betriebsanleitung zu unterweisen.

HINWEIS!



Dieses Symbol kennzeichnet Hinweise, die Ihnen die Handhabung erleichtern.

WARNUNG!



Dieses Symbol kennzeichnet wichtige Beschreibungen, gefährliche Bedingungen, Sicherheitsgefahren bzw. Sicherheitshinweise.

ACHTUNG!



Dieses Symbol kennzeichnet Hinweise, deren Nichtbeachtung Beschädigungen, Fehlfunktionen und/oder den Ausfall des Gerätes zur Folge haben.

FACHLEUTE!



Werkzeug nur für die Verwendung durch Fachleute geeignet, Handhabung durch Laien kann zu Verletzungen oder Zerstörung des Werk-zeugs oder des Werkstücks führen.

VIGOR GmbH • Am Langen Siepen 13-15 • 42857 Remscheid • GERMANY
+49 (0) 21 91 / 97 95 • info@vigor-equipment.com • vigor-equipment.com

Warnung



Zeigt eine gefährliche Situation an. Wenn die richtigen Schritte nicht befolgt werden, kann dies zu Tod oder schweren Verletzungen führen.



Alle Anweisungen vor Gebrauch lesen!

Bevor Sie dieses Gerät bedienen, lesen Sie den gesamten Inhalt dieses Handbuchs, um sicherzustellen, dass Sie die Betriebsverfahren, Wartungsanforderungen und alle Sicherheitshinweise verstehen.

Der Besitzer und/oder Bediener muss das Produkt, seine Betriebseigenschaften und die Sicherheitsanweisungen verstehen, bevor er dieses Gerät benutzt. Sicherheitsinformationen müssen betont und verstanden werden. Wenn der Bediener nicht fließend Deutsch spricht, müssen die Produkt- und Sicherheitsanweisungen dem Bediener in seiner Muttersprache vorgelesen und erläutert werden, damit er deren Inhalt versteht.

Bestimmungsgemäße Verwendung

Die bestimmungsgemäße Verwendung des Flaschen-Wagenhebers umfasst ausschließlich das vertikale Anheben von Lasten, insbesondere Fahrzeugen, bis zur maximal angegebenen Tragkraft des Gerätes. Der Wagenheber darf nur auf festem, ebenem und tragfähigem Untergrund betrieben werden und dient nicht als dauerhafte Abstützung. Nach dem Anheben ist die Last unverzüglich mit geeigneten Unterstellmitteln (z. B. Unterstellböcken) zu sichern. Jede darüber hinausgehende oder davon abweichende Nutzung gilt als nicht bestimmungsgemäß.



Maßnahmen zur Vermeidung gefährlicher Situationen

- Alle Anweisungen vor der Benutzung sorgfältig lesen, verstehen und befolgen.
- Die angegebene Tragfähigkeit nicht überschreiten.
- Nur auf harten, ebenen Flächen verwenden.
- Dieses Gerät darf nur zum Heben verwendet werden. Unmittelbar nach dem Heben das Fahrzeug mit geeigneten Mitteln abstützen.
- Fahrzeug nicht bewegen oder rollen, solange es auf dem Wagenheber steht.
- Nur an den vom Fahrzeughersteller angegebenen Hebepunkten anheben.
- Keine Veränderungen am Produkt vornehmen.
- Missachtung dieser Hinweise kann zu schweren Verletzungen oder Sachschäden führen.

VIGOR GmbH • Am Langen Siepen 13-15 • 42857 Remscheid • GERMANY
+49 (0) 21 91 / 97 95 • e-mail info@vigor-equipment.com • www. vigor-equipment.com

Aufbau

- Vor jeder Benutzung Sichtprüfung auf ungewöhnliche Zustände wie Risse, Lecks sowie beschädigte, lose oder fehlende Teile durchführen.
- Handbuch des Fahrzeugherstellers zur Bestimmung der Hebepunkte beachten.
- Fahrzeug in Parkposition stellen, Handbremse anziehen und Räder sichern.
- Sicherstellen, dass Fahrzeug und Wagenheber auf einer harten, ebenen Fläche stehen.

Montage

- Falls zweiteilige Hebel mitgeliefert werden, oberen Teil in unteren einsetzen, Löcher ausrichten und in die Hebelhülse einführen.

WARNUNG



Nur den vom Hersteller gelieferten Hebel verwenden. Bei übermäßigem Verschleiß kann das Lösen des Ablassventils unmöglich sein. Gerät nicht benutzen, wenn der Hebel diese Abnutzungserscheinungen zeigt, da der Wagenheber in ausgefahrener Position stecken bleiben kann. Nutzung einstellen, bis ein neuer Hebel vom Hersteller beschafft wurde.

Anheben

- Ablassventil im Uhrzeigersinn schließen. Nicht überdrehen.
- Wagenheber unter dem angegebenen Hebepunkt positionieren.
- Durch Pumpen des Hebels auf- und abwärts mit dem Heben beginnen.
- Wenn der Wagenheber nicht richtig reagiert, Entlüftungsschritte auf Seite 7 befolgen.
- Unmittelbar nach dem Heben Fahrzeug mit geeigneten Unterstellböcken sichern.
- Ablassventil langsam gegen den Uhrzeigersinn drehen, um das Fahrzeug auf die Unterstellböcke abzusenken.

VIGOR GmbH • Am Langen Siepen 13-15 • 42857 Remscheid • GERMANY
+49 (0) 21 91 / 97 95 • e-mail info@vigor-equipment.com • www. vigor-equipment.com

Absenken

- Ablassventil im Uhrzeigersinn schließen. Nicht überdrehen.
- Hebel pumpen, um Fahrzeug von den Unterstellböcken anzuheben.
- Unterstellböcke entfernen. Niemand darf sich beim Absenken unter dem Fahrzeug befinden.
- Ablassventil langsam gegen den Uhrzeigersinn drehen, um das Fahrzeug sicher auf den Boden abzusenken.
- Ablassventil niemals mehr als eine halbe Umdrehung öffnen, da dies zu schnellem Absinken und Verletzungen/Sachschäden führen kann.
- Nach dem Entfernen der Last sicherstellen, dass Kolben und Hebelhülse vollständig eingefahren sind, um Rost und Verunreinigungen zu vermeiden.

Wartung

HINWEIS: Nur Hydrauliköl hoher Qualität verwenden. Niemals Bremsflüssigkeit, Motoröl, Getriebeöl, Turbinenöl oder andere Flüssigkeiten verwenden. ISO-VG22 oder gleichwertiges Hydrauliköl wird empfohlen.

Öl prüfen und nachfüllen

- Mit vollständig abgesenktem Wagenheber und waagerechter Position Ölfüllschraube entfernen.
- Der richtige Ölstand liegt bündig mit der Unterkante der Öffnung.
- Nicht überfüllen. Nur neues, sauberes Hydrauliköl wie oben empfohlen verwenden.
- Ölfüllschraube wieder einsetzen, dann Abdeckung montieren.

Ein kompletter Ölwechsel wird jährlich empfohlen. Zum vollständigen Ablassen Wagenheber auf die Seite legen und Öl in einen geeigneten Behälter ablaufen lassen. Danach Ölbehälter wie beschrieben neu befüllen. Gebrauchtes Öl ordnungsgemäß entsorgen.

Schmierung und Reinigung

- Alle beweglichen Teile und Drehpunkte regelmäßig reinigen und schmieren. Eine leichte Schmierung verhindert Rostbildung.

VIGOR GmbH • Am Langen Siepen 13-15 • 42857 Remscheid • GERMANY
+49 (0) 21 91 / 97 95 • info@vigor-equipment.com • vigor-equipment.com

Entlüftung

- Mit vollständig abgesenktem Wagenheber und geöffnetem Ablassventil Ölfüllschraube entfernen.
- Hebel mehrmals schnell pumpen. Ölfüllschraube wieder einsetzen.
- Ölstand prüfen – bündig mit Unterkante der Öffnung.

Beschädigte Geräte

Jeder beschädigte oder abnormal funktionierende Wagenheber MUSS außer Betrieb genommen werden, bis er repariert ist. Reparaturen sollten nur von einer autorisierten Werkstatt des Herstellers oder Lieferanten durchgeführt werden.

Veränderungen

Aufgrund möglicher Gefahren dürfen keine Veränderungen am Produkt vorgenommen werden.

Zubehör und Adapter

Nur vom Hersteller gelieferte Zubehörteile und/oder Adapter verwenden.

Inspektion

- Vor jeder Verwendung ist eine Sichtprüfung des Geräts durchzuführen, um ungewöhnliche Zustände wie Risse in Schweißnähten, Undichtigkeiten sowie beschädigte, lose oder fehlende Teile festzustellen.
- Weitere Inspektionen sind gemäß den Betriebsanweisungen des Produkts durchzuführen.
- Das Gerät ist sofort zu inspizieren, wenn angenommen wird, dass es einer ungewöhnlichen Belastung oder einem Stoß ausgesetzt war. Es wird empfohlen, diese Inspektion durch eine vom Hersteller oder Lieferanten autorisierte Reparaturwerkstatt durchführen zu lassen.
- Eigentümer und/oder Bediener sollten sich bewusst sein, dass die Reparatur dieses Geräts spezielles Wissen und Einrichtungen erfordern kann. Es wird empfohlen, eine jährliche Inspektion des Produkts durch eine autorisierte Reparaturwerkstatt des Herstellers oder Lieferanten durchführen zu lassen und alle defekten Teile, Aufkleber oder Sicherheitskennzeichnungen durch spezifizierte Teile des Herstellers oder Lieferanten zu ersetzen.

VIGOR GmbH • Am Langen Siepen 13-15 • 42857 Remscheid • GERMANY
☎ +49 (0) 21 91 / 97 95 • e-mail info@vigor-equipment.com • www. vigor-equipment.com

Lagerung

Dieser Wagenheber sollte in einem trockenen Bereich auf einer ebenen Fläche gelagert werden.

Fehlersuche

Fehler	Mögliche Ursachen	Lösung
Wagenheber hebt die Last nicht.	1. Ablassventil nicht fest geschlossen. 2. Niedriger Ölstand. 3. Defekte oder abgenutzte Innenteile. 4. Last überschreitet die maximale Kapazität.	1. Ablassventil festziehen. 2. Öl prüfen und nachfüllen. Siehe „Öl prüfen und nachfüllen“ auf S.6. 3. Verwendung einstellen und Reparaturzentrum kontaktieren. 4. Wagenheber mit höherer Kapazität verwenden.
Wagenheber hält die Last nicht.	1. Ablassventil nicht fest geschlossen. 2. Hydraulikeinheit defekt.	1. Ablassventil festziehen. 2. Verwendung einstellen und Reparaturzentrum kontaktieren.
Wagenheber senkt sich nicht auf Mindesthöhe oder bleibt nicht in abgesenkter Position.	1. Luft im System. 2. Ölbehälter überfüllt.	1. Luft aus dem System entlüften. Siehe „Entlüftungsverfahren“ oben. 2. Ölstand prüfen und korrigieren. Siehe „Öl prüfen und nachfüllen“ auf S.6.
Wagenheber erreicht nicht die maximale Höhe.	1. Niedriger Ölstand.	1. Ölstand prüfen und korrigieren. Siehe „Öl prüfen und nachfüllen“ oben.
Wagenheber funktioniert nach durchgeführter Lösung weiterhin nicht ordnungsgemäß.	1. Interner Defekt oder strukturelle Beschädigung.	1. Verwendung einstellen und autorisiertes Reparaturzentrum kontaktieren.

VIGOR GmbH • Am Langen Siepen 13-15 • 42857 Remscheid • GERMANY
+49 (0) 21 91 / 97 95 • info@vigor-equipment.com • vigor-equipment.com

Explosionszeichnung & Ersatzteilnummern

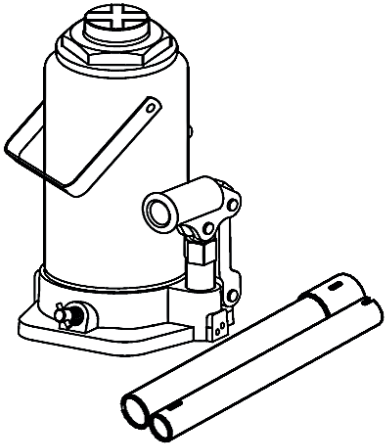

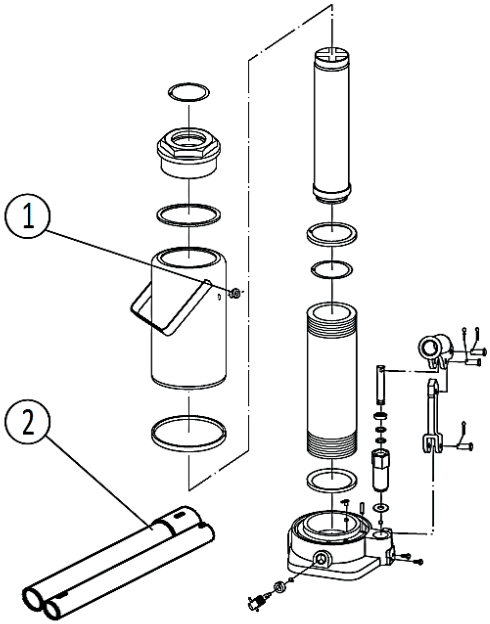

Pos.	Beschreibung
1	Ölfüllstopfen
2	Hebelbaugruppe

VIGOR GmbH • Am Langen Siepen 13-15 • 42857 Remscheid • GERMANY
+49 (0) 21 91 / 97 95 • e-mail info@vigor-equipment.com • www. vigor-equipment.com



General information

- Please make sure that the user of this tool carefully reads these operating instructions and fully understands all the information provided before using the tool for the first time.
- These operating instructions contain important advice that is necessary for the safe and trouble-free operation of your VIGOR tool.
- For intended use of the tool, it is essential that all safety and other information in these operating instructions is adhered to.
- For this reason, always keep these operating instructions together with your VIGOR tool.
- This tool has been designed exclusively for specific applications. VIGOR emphasises that any modification to the tool and/or use in a way that does not correspond to its intended application is strictly forbidden.
- VIGOR will not be liable for any injuries to persons or damage to property originating from improper or inappropriate application, misuse of the device or a disregard of the safety instructions.
- Furthermore, the general safety regulations and regulations for the prevention of accidents in the application range of this tool must be observed and respected.

Explanation of symbols

ATTENTION: Pay strict attention to these symbols!

READ THE OPERATING INSTRUCTIONS!



The owner of this tool is obliged to observe the operating instructions and instruct any users of this tool according to the operating instructions.

NOTE!



This symbol indicates advice that is helpful when using the tool.

WARNING!



This symbol indicates important descriptions, dangerous conditions, safety risks and safety advice.

CAUTION!



This symbol indicates advice which, if disregarded, results in damage, malfunction and/or functional failure of the device.

QUALIFIED PERSONNEL!



The tool may be used by qualified personnel only. Handling by non-qualified persons may lead to injuries, or damage to the tool or workpiece.

VIGOR GmbH • Am Langen Siepen 13-15 • 42857 Remscheid • GERMANY
☎ +49 (0) 21 91 / 97 95 • e-mail info@vigor-equipment.com • www. vigor-equipment.com

Warning



Indicates a hazardous situation. If the proper steps are not followed, this can result in death or serious personal injuries.



Read all instructions prior to use!

Before operating this device, read all of the content of this manual to ensure that you understand the operating procedures, maintenance requirements and all safety precautions.

The owner and/or operator must understand the product, its operating properties and safety instructions before using this device. Safety information must be emphasised and understood. If the operator does not speak fluent English, the product and safety instructions must be read aloud to the operator in the operator's native language. They must also be discussed to ensure that the operator understands the content.

Intended use

The intended use of the bottle jack includes only the vertical lifting of loads, especially vehicles, until the device's maximum specified load-bearing capacity. The service jack may only be operated on solid, flat and load-bearing grounds and does not serve as a permanent support. After lifting, secure the load immediately with suitable supporting means (e.g. jack stands). Any other use extending beyond this or different from this is deemed improper.



Measures for avoiding hazardous situations

- Carefully read, understand and follow all instructions prior to use.
- Do not exceed the specified load-bearing capacity.
- Only use on hard, flat surfaces.
- This device may only be used for lifting. Support the vehicle using suitable means immediately after lifting the vehicle.
- Do not move or roll the vehicle while it is on the service jack.
- Only lift the vehicle at the lifting points specified by the vehicle manufacturer.
- Do not make changes or modifications to the product.
- Ignoring this information can lead to serious personal injury and/or property damage.

VIGOR GmbH • Am Langen Siepen 13-15 • 42857 Remscheid • GERMANY
+49 (0) 21 91 / 97 95 • e-mail info@vigor-equipment.com • www. vigor-equipment.com

Design

- Before every use, perform a visual inspection to identify abnormal states, such as cracks, leaks as well as damaged, loose or missing components.
- Observe the vehicle manufacturer's manual to determine the position of the lifting points.
- Place the vehicle in a parked position, engage the hand brake, and secure the wheels.
- Ensure that the vehicle and service jacks are positioned on a hard flat surface.

Installation

- If two-part handles are delivered, insert the upper part into the lower, align the holes and insert into the lever sleeve.

WARNING



Only use the lever supplied by the manufacturer. In the case of excessive wear, it may be impossible to loosen the drain valve. Do not use the device if the lever exhibits these signs of wear, as the service jack can get stuck in the extended position. Stop use until a new lever has been procured by the manufacturer.

Lifting

- Close the drain valve clockwise. Do not overtighten.
- Position the service jack under the specified lifting point.
- Start lifting by pumping the lever up and down.
- If the service jack does not respond correctly, follow the bleeding steps on page 14.
- Secure the vehicle with suitable jack stands immediately after lifting it.
- Slowly turn the drain valve counter-clockwise to lower the vehicle onto the jack stands.

VIGOR GmbH • Am Langen Siepen 13-15 • 42857 Remscheid • GERMANY
+49 (0) 21 91 / 97 95 • info@vigor-equipment.com • vigor-equipment.com

Lowering

- Close the drain valve clockwise. Do not overtighten.
- Pump the lever to lift the vehicle off the jack stands.
- Remove the jack stands. No one may be located under the vehicle when lowering the vehicle.
- Slowly turn the drain valve counter-clockwise to lower the vehicle safely onto the ground.
- Never open the drain valve more than a half revolution, as this can lead to a quick lowering and cause personal injuries/property damage.
- After removing the load, ensure that the piston and lever sleeve are completely retracted to prevent rust and impurities.

Maintenance

NOTE: Only use high quality hydraulic oil. Never use brake fluid, engine oil, gear oil, turbine oil or other liquids. ISO-VG22 or equivalent hydraulic oil is recommended.

Checking and refilling oil

- With the service jack completely lowered in the horizontal position, remove the oil filler screw.
- The correct oil level is flush with the bottom edge of the opening.
- Do not overfill. Only use new, clean hydraulic oil as recommended above.
- Reinsert the oil filler screw and then install the cover.

It is recommended to perform a complete oil change annually. To completely drain the oil, position the service jack on its side and drain the oil into a suitable container. Then refill the oil tank as described. Dispose of waste oil properly.

Lubrication and cleaning

- Regularly clean and lubricate all moving components and centres of rotation. Light lubrication prevents rust formation.

VIGOR GmbH • Am Langen Siepen 13-15 • 42857 Remscheid • GERMANY
+49 (0) 21 91 / 97 95 • info@vigor-equipment.com • vigor-equipment.com

Bleeding

- Remove the oil filler screw with the service jack completely lowered and with the drain valve open.
- Pump the lever repeatedly quickly. Reinsert the oil filler screw.
- Check the oil level. It should be flush with the bottom edge of the opening.

Damaged devices

Any damaged or abnormally functioning service jack MUST be taken out of service until it is repaired. Repairs should only be performed by an authorised workshop of the manufacturer or supplier.

Changes

No changes may be made to the product because of possible dangers.

Accessories and adapters

Only use accessories and/or adapters provided by the manufacturer.

Inspection

- Visually inspect the device before every use to identify abnormal states, such as cracked weld seams, leaks, and damaged, loose or missing components.
- Perform additional inspections according to the product's operating instructions.
- This device must be inspected immediately if it is assumed that it was exposed to an abnormal load or an impact. It is recommended that this inspection be performed by a repair workshop authorized by the manufacturer or supplier.
- Owners and/or operators should be aware that the repair of this device may require special knowledge and equipment. It is recommended to have a repair workshop authorized by the manufacturer or supplier perform an annual product inspection and replace all defective parts, labels or safety markings with components specified by the manufacturer or supplier.

VIGOR GmbH • Am Langen Siepen 13-15 • 42857 Remscheid • GERMANY
☎ +49 (0) 21 91 / 97 95 • e-mail info@vigor-equipment.com • www. vigor-equipment.com

Storage

This service jack should be stored in a dry place on a flat surface.

Troubleshooting

Error	Possible causes	Solution
The service jack does not lift the load.	1. Drain valve not firmly closed. 2. Low oil level. 3. Defective or worn internal parts. 4. Load exceeds the maximum capacity.	1. Tighten the drain valve. 2. Checking and refilling oil. See "Checking and refilling oil" on page 13. 3. Stop use and contact the repair centre. 4. Use a service jack with a higher capacity.
The service jack does not hold the load.	1. Drain valve not firmly closed. 2. Defective hydraulic unit.	1. Tighten the drain valve. 2. Stop use and contact the repair centre.
The service jack does not go to the minimum height or does not stay in the lowered position.	1. Air in the system. 2. Oil tank overfilled.	1. Bleed air from the system. See "Bleed procedure" above. 2. Check oil level and correct. See "Checking and refilling oil" on page 13.
The service jack does not reach the maximum height.	1. Low oil level.	1. Check oil level and correct. See "Checking and refilling oil" above.
The service jack still does not work properly after implementing the solution.	1. Internal defect or structural damage.	1. Stop use and contact an authorised repair centre.

VIGOR GmbH • Am Langen Siepen 13-15 • 42857 Remscheid • GERMANY
☎ +49 (0) 21 91 / 97 95 • e-mail info@vigor-equipment.com • www. vigor-equipment.com

Exploded view & spare parts numbers

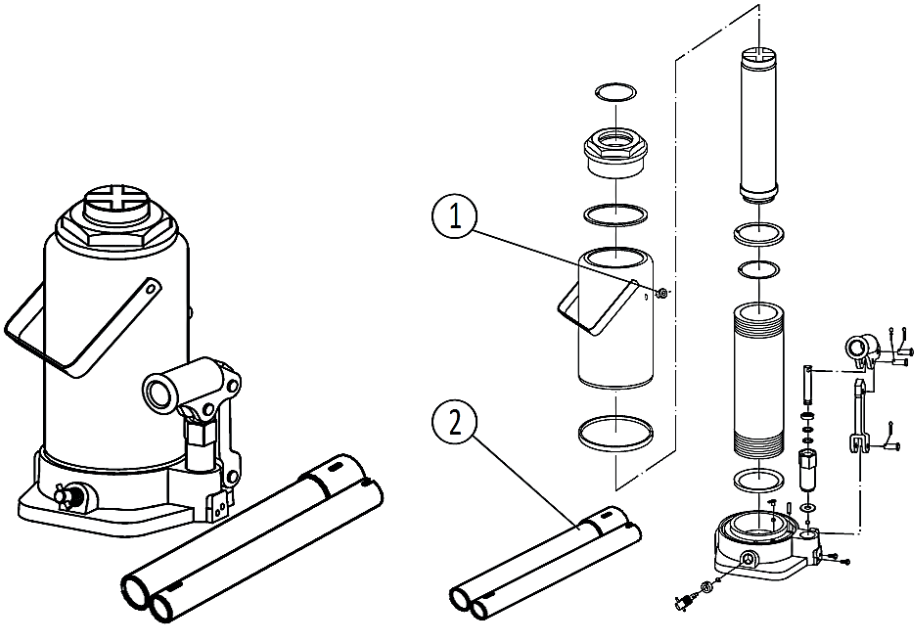

Item	Description
1	Oil fill plug
2	Lever assembly

VIGOR GmbH • Am Langen Siepen 13-15 • 42857 Remscheid • GERMANY
☎ +49 (0) 21 91 / 97 95 • e-mail info@vigor-equipment.com • www. vigor-equipment.com



Informations générales

- Avant d'utiliser cet outil, il est absolument nécessaire que l'utilisateur lise ce mode d'emploi dans son intégralité et comprenne toutes les informations indiquées.
- Le présent mode d'emploi contient des informations importantes nécessaires au fonctionnement sûr et sans défaut de l'outil VIGOR.
- L'observation de toutes les consignes de sécurité et des informations dans ce mode d'emploi est nécessaire à l'utilisation correcte de cet outil.
- Pour cette raison, conservez toujours ce mode d'emploi avec votre outil VIGOR.
- Cet outil a été développé pour des applications spécifiques. VIGOR signale expressément qu'il est interdit de modifier et/ou d'utiliser cet outil d'une manière qui ne correspond pas à son utilisation prévue.
- VIGOR décline toute responsabilité quant aux dommages matériels et corporels qui feraient suite à une utilisation incorrecte, détournée et à une utilisation qui ne correspondrait pas à la fonction de l'outil ou suite au non-respect des instructions de sécurité.
- De plus, il faut obligatoirement observer les prescriptions générales de sécurité et les prescriptions de prévention des accidents valables pour le champ d'application de l'outil.

Explication des symboles

ATTENTION : Faites particulièrement attention à ces symboles !

LISEZ LE MODE D'EMPLOI !



Le propriétaire de cet outil est tenu de prendre connaissance du mode d'emploi et d'instruire tous les autres utilisateurs de l'outil selon les instructions données dans ce mode d'emploi.

AVIS !



Ce symbole marque les indications qui facilitent le maniement.

AVERTISSEMENT !



Ce symbole indique des spécifications importantes, des conditions dangereuses, des risques et des consignes de sécurité.

ATTENTION !



Ce symbole marque les indications, dont le non-respect peut entraîner l'endommagement, le dysfonctionnement et/ou la défaillance de l'outil.

SPÉCIALISTES !



L'outil est conçu uniquement pour une utilisation par des spécialistes. Une utilisation par des non-professionnels peut entraîner des blessures ou la destruction de l'outil ou de la pièce à travailler.

VIGOR GmbH • Am Langen Siepen 13-15 • 42857 Remscheid • GERMANY
+49 (0) 21 91 / 97 95 • info@vigor-equipment.com • vigor-equipment.com

Avertissement



Indique une situation dangereuse. Si les étapes correctes ne sont pas respectées, les conséquences peuvent être mortelles ou entraîner des blessures graves.



Lire toutes les instructions avant utilisation !

Avant d'utiliser cet appareil, lisez le contenu de ce mode d'emploi dans son intégralité afin de vous assurer de bien comprendre toutes les procédures de fonctionnement, exigences d'entretien et toutes les consignes de sécurité.

Le propriétaire et/ou l'utilisateur doit comprendre le produit, ses caractéristiques de fonctionnement et les consignes de sécurité avant d'utiliser cet appareil. Les informations de sécurité doivent faire l'objet d'une attention particulière et être comprises. Si l'opérateur ne maîtrise pas le français, les instructions relatives au produit et à la sécurité doivent lui être lues à voix haute et expliquées dans sa langue maternelle afin qu'il en comprenne le contenu.

Utilisation conforme aux instructions

L'utilisation conforme aux instructions du cric bouteille se limite exclusivement au levage vertical de charges, en particulier de véhicules, dans la limite de la capacité de charge maximale indiquée pour l'appareil. Le cric de service ne doit être utilisé que sur un sol stable, plat et solide et ne doit pas servir de support permanent. Après le levage, la charge doit être immédiatement soutenue à l'aide de moyens de crics appropriés (par ex. des crics chandelles). Toute utilisation dépassant ce cadre ou s'en écartant est considérée comme non conforme aux instructions.



Mesures de prévention des situations dangereuses

- Lire attentivement, comprendre et respecter toutes les instructions avant utilisation.
- Ne pas dépasser la capacité de charge indiquée.
- Utiliser l'appareil uniquement sur des surfaces dures et planes.
- Cet appareil doit être utilisé uniquement pour le levage. Immédiatement après le levage, soutenir le véhicule à l'aide de moyens appropriés.
- Ne pas déplacer ou laisser rouler le véhicule tant qu'il se trouve sur le cric de service.
- Uniquement exécuter le levage au niveau des points de levage indiqués par le fabricant du véhicule.
- Ne pas procéder à de modifications sur le produit.
- Le non-respect de ces consignes peut entraîner des blessures graves ou des dommages matériels.

VIGOR GmbH • Am Langen Siepen 13-15 • 42857 Remscheid • GERMANY
+49 (0) 21 91 / 97 95 • e-mail info@vigor-equipment.com • www. vigor-equipment.com

Design

- Avant chaque utilisation, procéder à un contrôle visuel afin de détecter toute anomalie, telle que des fissures, des fuites ou des pièces endommagées, desserrées ou manquantes.
- Respecter le manuel du fabricant du véhicule pour déterminer la position des points de levage.
- Mettre le véhicule en position de stationnement, serrer le frein à main et bloquer les roues.
- S'assurer que le véhicule et les crics de service se trouvent sur une surface dure et plane.

Montage

- Si des leviers en deux parties sont présents, insérer la partie supérieure dans la partie inférieure, orienter les trous et les insérer dans la douille du levier.

AVERTISSEMENT



Utiliser uniquement le levier fourni par le fabricant. En cas d'usure excessive, le desserrage de la soupape de décharge peut être impossible. Ne pas utiliser l'appareil si le levier présente ces signes d'usure, car le cric de service risque de rester bloqué en position déployée. Arrêter l'utilisation jusqu'à ce qu'un nouveau levier soit fourni par le fabricant.

Levage

- Fermer la soupape de vidange dans le sens horaire. Ne pas tourner excessivement.
- Positionner le cric de service sous le point de levage indiqué.
- Commencer le levage en actionnant le levier de haut en bas.
- Si le cric de service ne fonctionne pas correctement, suivre les étapes de purge décrites à la page 21.
- Immédiatement après le levage, immobiliser le véhicule avec des crics chandelles appropriés.
- Tourner lentement la soupape de décharge dans le sens antihoraire afin d'abaisser le véhicule sur les crics chandelles.

Abaissement

- Fermer la soupape de vidange dans le sens horaire. Ne pas tourner excessivement.
- Pomper le levier pour soulever le véhicule des crics chandelles.
- Retirer les crics chandelles. Personne ne doit se trouver sous le véhicule lors de l'abaissement.
- Tourner lentement la soupape de décharge dans le sens antihoraire afin d'abaisser le véhicule au sol en toute sécurité.
- Ne jamais ouvrir la soupape de décharge de plus d'un demi-tour, car cela pourrait entraîner un abaissement rapide et causer des blessures/dommages matériels.

VIGOR GmbH • Am Langen Siepen 13-15 • 42857 Remscheid • GERMANY
+49 (0) 21 91 / 97 95 • info@vigor-equipment.com • vigor-equipment.com

- Une fois la charge retirée, s'assurer que le piston et la douille du levier sont complètement rentrés afin d'éviter la formation de rouille et l'accumulation de saletés.

Entretien

AVIS : uniquement utiliser de l'huile hydraulique de haute qualité. Ne jamais utiliser du liquide de frein, de l'huile moteur, de l'huile de transmission, de l'huile de turbine ou d'autres liquides. De l'huile ISO-VG22 ou de l'huile hydraulique de qualité équivalente est recommandée.

Contrôler l'huile et effectuer le remplissage d'appoint

- Avec le cric de service entièrement abaissé et en position horizontale, retirer la vis de remplissage d'huile.
- Le niveau d'huile correct doit être à fleur avec le bord inférieur de l'ouverture.
- Ne pas remplir excessivement. Utiliser uniquement de l'huile hydraulique propre et neuve tel que recommandé plus haut.
- Remettre la vis de remplissage d'huile en place, puis monter le capot.

Une vidange d'huile complète est recommandée une fois par an. Pour une vidange complète, placer le cric de service sur le côté et laisser l'huile s'écouler dans un récipient approprié. Remplir ensuite le réservoir d'huile comme indiqué. Éliminer correctement l'huile usagée.

Graissage et nettoyage

- Régulièrement nettoyer et graisser toutes les pièces mobiles et points de rotation. Un graissage léger empêche la formation de rouille.

Purge

- Avec le cric de service entièrement abaissé et la soupape de décharge ouverte, retirer la vis de remplissage d'huile.
- Pomper le levier plusieurs fois rapidement. Remettre la vis de remplissage d'huile en place.
- Vérifier le niveau d'huile, il doit être à fleur avec le bord inférieur de l'ouverture.

Appareils endommagés

Tout cric de service endommagé ou présentant un dysfonctionnement DOIT être mis hors service jusqu'à sa réparation. Les réparations ne doivent être effectuées que par un atelier agréé par le fabricant ou le fournisseur.

Modifications

En raison de dangers potentiels, aucune modification ne doit être effectuée sur le produit.

VIGOR GmbH • Am Langen Siepen 13-15 • 42857 Remscheid • GERMANY
+49 (0) 21 91 / 97 95 • info@vigor-equipment.com • vigor-equipment.com

Accessoires et adaptateurs

Uniquement utiliser des accessoires et/ou adaptateurs fournis par le fabricant.

Inspection

- Avant chaque utilisation, procéder à un contrôle visuel de l'appareil afin de vérifier l'absence d'états inhabituels tels que des fissures dans les cordons de soudure, des fuites, ainsi que des pièces endommagées, desserrées ou manquantes.
- D'autres inspections doivent être effectuées conformément aux instructions de service du produit.
- Cet appareil doit être inspecté immédiatement s'il semble avoir été soumis à une contrainte inhabituelle ou à un choc. Il est recommandé de faire effectuer cette inspection par un atelier de réparation agréé par le fabricant ou le fournisseur.
- Le propriétaire et/ou l'utilisateur doivent noter que la réparation de cet appareil peut nécessiter des connaissances et des équipements spécifiques. Il est recommandé de faire effectuer une inspection annuelle du produit par un atelier de réparation agréé par le fabricant ou le fournisseur et de remplacer toutes les pièces, les autocollants ou marquages de sécurité défectueux par des pièces spécifiées par le fabricant ou le fournisseur.

Stockage

Ce cric de service doit être stocké dans une zone sèche et sur une surface plane.

Dépannage

Erreur	Causes possibles	Solution
Le cric de service ne lève pas la charge.	1. La soupape de décharge n'est pas bien fermée. 2. Niveau d'huile bas. 3. Pièces internes défectueuses ou usées. 4. La charge dépasse la capacité maximale.	1. Serrer la soupape de décharge. 2. Contrôler l'huile et effectuer le remplissage d'appoint. Voir « Contrôler l'huile et effectuer le remplissage d'appoint » à la p. 19. 3. Cesser d'utiliser l'appareil et contacter un centre de réparation. 4. Utiliser un cric de service d'une capacité plus élevée.
Le cric de service ne maintient pas la charge.	1. La soupape de décharge n'est pas bien fermée. 2. Groupe hydraulique défectueux.	1. Serrer la soupape de décharge. 2. Cesser d'utiliser l'appareil et contacter un centre de réparation.

VIGOR GmbH • Am Langen Siepen 13-15 • 42857 Remscheid • GERMANY
☎ +49 (0) 21 91 / 97 95 • e-mail info@vigor-equipment.com • www. vigor-equipment.com

Le cric de service ne s'abaisse pas à la hauteur minimale ou ne reste pas en position abaissée.	1. Présence d'air dans le système. 2. Réservoir d'huile trop plein.	1. Purger l'air du système. Voir « Procédure de purge » ci-dessus. 2. Contrôler le niveau d'huile et corriger. Voir « Contrôler l'huile et effectuer le remplissage d'appoint » à la p. 19.
Le cric de service n'atteint pas la hauteur maximale.	1. Niveau d'huile bas.	1. Contrôler le niveau d'huile et corriger. Voir « Contrôler l'huile et effectuer le remplissage d'appoint » ci-dessus.
Le cric de service ne fonctionne toujours pas correctement après l'exécution des solutions.	1. Défaut interne ou dommage structurel.	1. Cesser d'utiliser l'appareil et contacter un centre de réparation agréé.

VIGOR GmbH • Am Langen Siepen 13-15 • 42857 Remscheid • GERMANY
☎ +49 (0) 21 91 / 97 95 • e-mail info@vigor-equipment.com • www. vigor-equipment.com

Vue éclatée et numéros des pièces de rechange

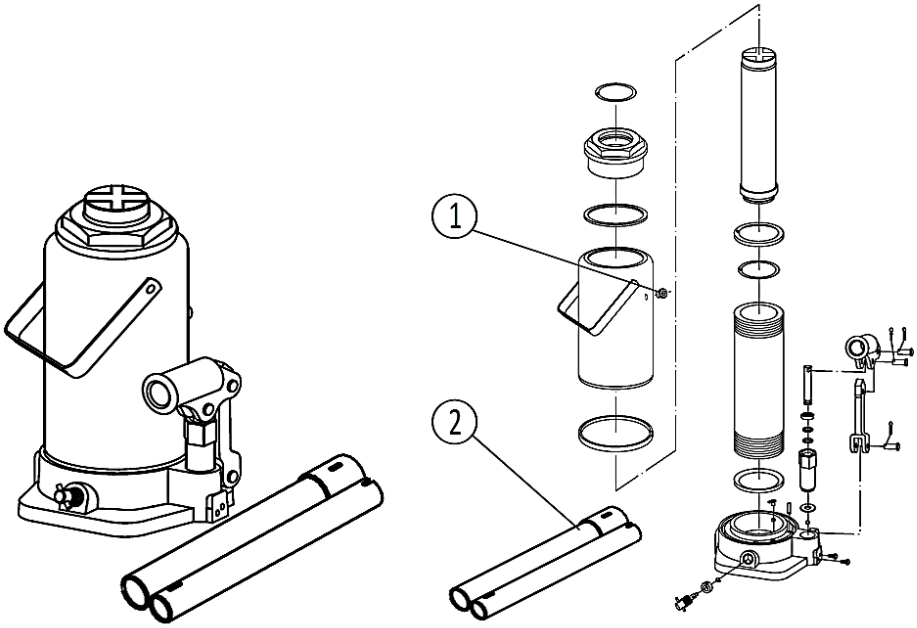

Pos.	Description
1	Bouchon de remplissage d'huile
2	Composants du levier

VIGOR GmbH • Am Langen Siepen 13-15 • 42857 Remscheid • GERMANY
☎ +49 (0) 21 91 / 97 95 • e-mail info@vigor-equipment.com • www. vigor-equipment.com

Notizen / Notes

V6029-6.0 II. 05.2026/∞ Ho/448

VIGOR GmbH • Am Langen Siepen 13-15 • 42857 Remscheid • Germany
☎ +49 (0) 21 91 / 97 95 • e-mail info@vigor-equipment.com • www. vigor-equipment.com